Testa ad angolo

Testa ad angolo in acciaio ricavata dal pieno, corpo trattato con niploy, trattamento anticorrosione, che garantisce alta protezione contro la ruggine, lubrorefrigeranti aggressivi e acidi, cuscinetti obliqui in classe di precisione ABEC 7/9, ingranaggi Gleason con evolvente rettificato, massime performance e minori vibrazioni. Adduttore lubrorefrigerante interno max 70 Bar.

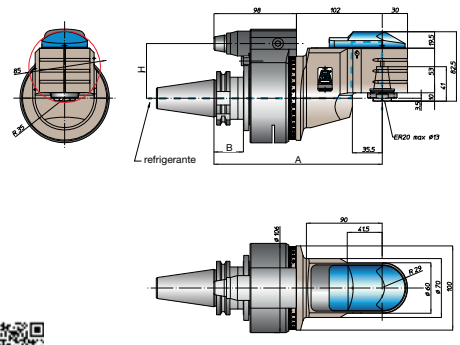

C99035	€	Attacco	N° giri max (gir/min)	Pinza ER	Rapporto	ø max foratura (mm)	ø max maschiatura (M)	A (mm)	B (mm)	H (mm)
C990350005	-,--	40-DIN 69871	4500	20	1÷1	13	10	200	35	65
C990350010	-,--	50-DIN 69871	4500	20	1÷1	13	10	200	35	80
C990350015	-,--	MAS BT40	4500	20	1÷1	13	10	200	35	65
C990350020	-,--	MAS BT50	4500	20	1÷1	13	10	208	45	80
C990350025	-,--	HSK-A 63	4500	20	1÷1	13	10	209	44	65

Apparecchio per calettamento ad induzione termica POWER CLAMP Comfort NG i4.0

Apparecchio per calettamento ad induzione termica modello **POWER CLAMP Comfort NG i4.0 che stabilisce i nuovi standard riguardo la connettività digitale e la comunicazione nel mondo del calettamento,** bobina NG brevettata (opzione bobina grande per diametro attacco 40-50 mm) per utensili in acciaio HSS e in METALLO DURO con gambo in tolleranza h6.

Dotazione:

- **Display touch da 7" con software intuitivo di semplice utilizzo**
- **Connettività di rete e industry 4.0 ready**
- Supporto adattatore rotante a 3 sedi per portautensili (specificare in fase d'ordine la tipologia di attacco DIN 69871 - MAS-BT - HSK)
- Refrigerante Speed-Cooler completo di 6 campane di raffreddamento rapido mediante il ricircolo d'acqua, che non causa problemi al CHIPS dati (Ballhuff).

C66930	€	Potenza bobina (kW)	Voltaggio (V/A)	ø attacco utensili (mm)	Altezza massima del mandrino (mm)	Dimensioni apparecchio LxPxH (mm)	Peso (Kg)
C669300005	-,-- ◇	13	3x400-480V,16A	3-32 (40-50*)	570	850x660x970	115

*Opzione bobina grande.

◆ Spedizione da magazzino CDU ◇ Spedizione da magazzino esterno