Modulo di bloccaggio

Modulo di bloccaggio per centri di lavoro a 5 assi con 3 griffe di bloccaggio, funzione "TURBO".
Il sistema, consente una riduzione dei tempi di attrezzaggio, con altissima affidabilità del processo e della ripetibilità.
Fornitura: con 4 unità di bloccaggio e raccordi rapidi di connessione.
Versione Premium Light: funzione di pulizia interna integrata mediante soffiaggio.

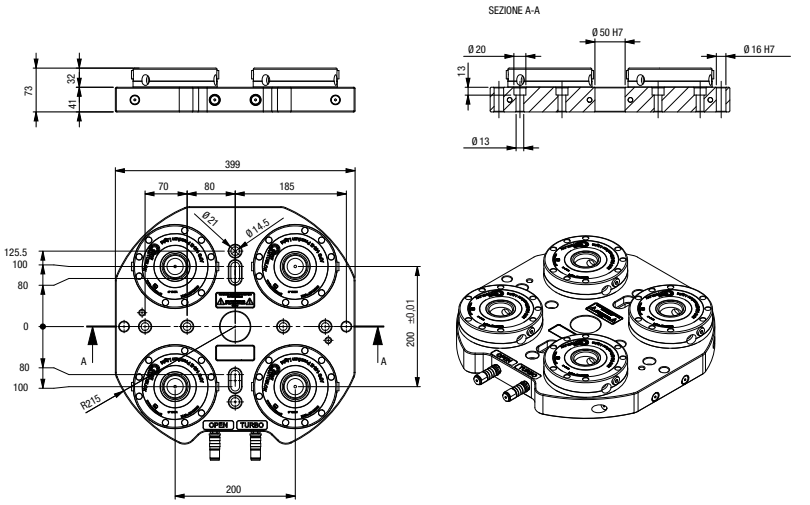

Codice	€	Tipo	Forza "Pull-in" con funzione turbo (kN)	Ripetibilità (mm)
C556410005	-,--	4 APS 140 BASIC	26[1)]	< 0,005
C556410010	-,--	4 APS 140 PREMIUM LIGHT	26[1)]	< 0,005

[1)]Per ciascun modulo.

Modulo di bloccaggio

Modulo di bloccaggio per centri di lavoro a 5 assi con 3 griffe di bloccaggio, funzione "TURBO".
Il sistema, consente una riduzione dei tempi di attrezzaggio, con altissima affidabilità del processo e della ripetibilità.
Fornitura: con 5 unità di bloccaggio e raccordi rapidi di connessione.
Versione Premium Light: funzione di pulizia interna integrata mediante soffiaggio.

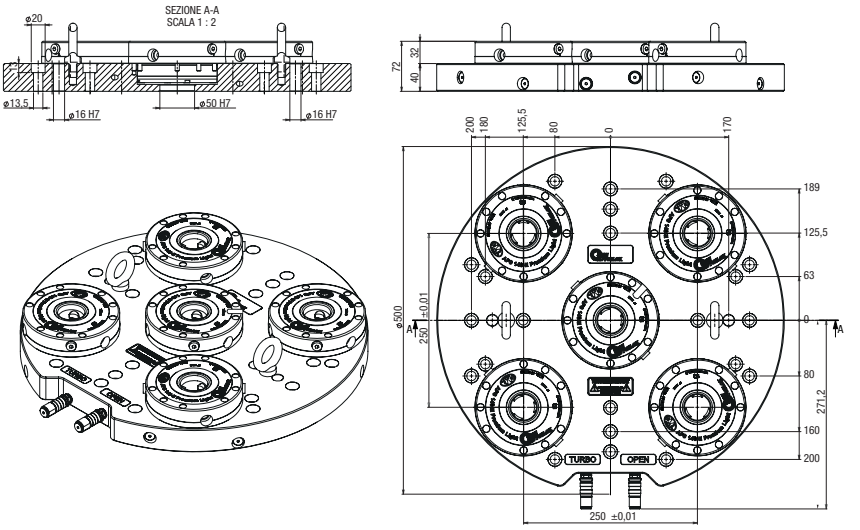

Codice	€	Tipo	Forza "Pull-in" con funzione turbo (kN)	Ripetibilità (mm)
C556430005	-,--	5 APS 140 BASIC	26[1)]	< 0,005
C556430010	-,--	5 APS 140 PREMIUM LIGHT	26[1)]	< 0,005

[1)]Per ciascun modulo.

◆ Spedizione da magazzino CDU ◇ Spedizione da magazzino esterno